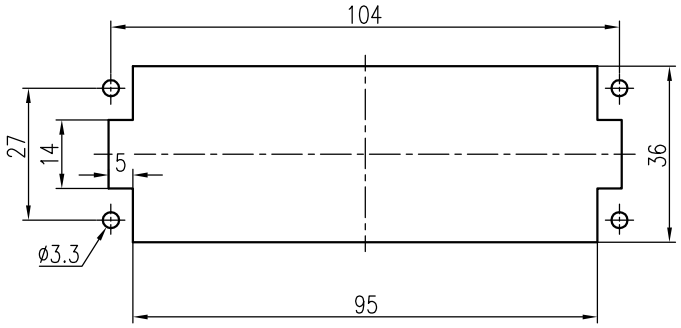

面板安装开孔图
Panel cut out

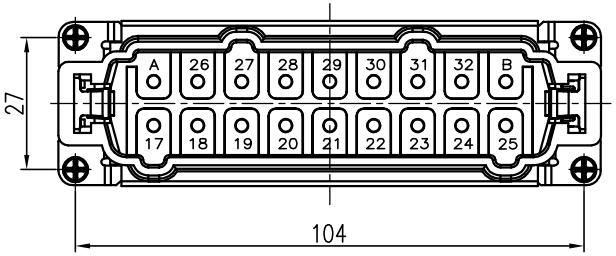

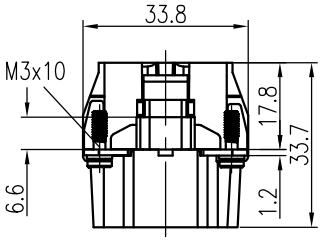

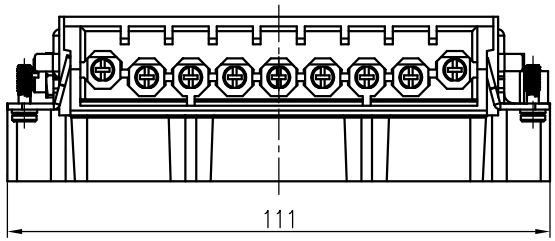

技术参数:
插芯:
- 插针数: 16+PE
- 额定电流: 16A
- 额定电压: 400/690V
- 额定脉冲电压: 6kV
- 污染等级: 3
- 依据UL/CSA的额定电压: 600V
- 保险延迟针: 250V
- 绝缘阻抗: ≥10^{10}Ω
- 材料: 聚碳酸酯
- 颜色: RAL 7032(浅灰色)
- 温度范围: -40℃ - +125℃
- 依据UL 94的阻燃等级: V0
- 可插拔次数: ≥500

插针:
- 接线方式: 螺钉连接
- 材料: 铜合金
- 表面处理: 镀银
- 接触电阻: ≤1mΩ
- 线径范围: 12.5mm²(14 AWG)
- 拧紧/检测力矩: 0.5N·m
- 剥线长度: 7.0mm

Technical specification:
Insters:
- No. of contact: 16+PE
- Rated current: 16A
- Rated voltage: 400/690V
- Rated impulse voltage: 6kV
- Pollution degree: 3
- Rated voltage acc.to UL/CSA: 600V
- Relay contacts: 250V
- Insulation resistance: ≥10^{10}Ω
- Material: polycarbonate
- Colour: RAL 7032(light grey)
- Temperature range: -40℃ - +125℃
- Flammability acc.to UL 94: V0
- Mating cycles: ≥500

Contacts:
- Terminal: screw terminal
- Material: copper alloy
- Surface: hard-silver plated
- Contact resistance: ≤1mΩ
- Wire gauge: 2.5mm²(14 AWG)
- Tightening/test torque: 0.5N•m
- Stripping length: 7.0mm

接插针排序
Contact arrangement view
from termination side

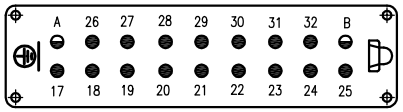

● 工作针 Working contact
◒ 保险加长针 Relay contact
○ 空位 Without contact

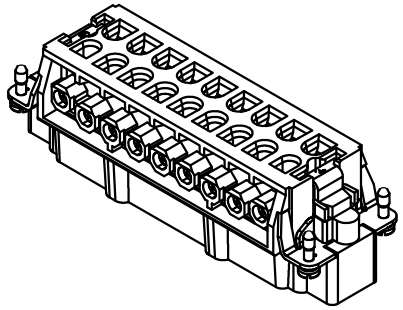

标记 Mark	处数 Number	变更描述/Description	签名 Signature	日期 Date

	姓名/Name	日期/Date		姓名/Name	日期/Date
绘图 Drawn	YL GAO	29.11.2023	标准化 Stand.	–	–
审核 Checked	Q GAO	29.11.2023			
工艺 Process	–	–	批准 Approved	HQ ZHANG	29.11.2023

表面处理 Finish	–		
材料 Material	–		
比例 Scale	版本 REV.	重量 Weight	数量 Qty.
1:2	V1.1	104.4g	–

All Dimensions in mm
Original Size DIN A 4

图号 Drawing No.	–
产品代号 Part Code	HVE-016-M 17-32
产品料号 Part No.	1240160110002
产品名称 Part Name	–

厦门唯恩电气有限公司
XIAMEN WAIN ELECTRICAL CO.LTD

日期/Date
档案员 Filing Clerk